Auer

SÉLECTION HLM PRODUITS

Chauffe-eau thermodynamiques à accumulation
Production d'eau chaude sanitaire par pompe à chaleur

Auer
Rue de la République, CS 40029, 80210 Feuquières-en-Vimeu
www.auer.fr
RCS Amiens 722 041 845
M. Alexandre Aupet
Responsable national Prescription
06 03 08 26 01
aupet@auer.fr
03 22 61 21 00
auer@auer.fr

Solutions éligibles CEE

Chauffe-eau thermodynamiques à accumulation verticaux muraux et au sol Gamme EDEL

Chauffe-eau thermodynamiques individuels sur air ambiant ou extérieur, verticaux muraux et au sol avec pompe à chaleur air/eau intégrée.

Description

EDEL 80/100/150
Chauffe-eau verticaux muraux

EDEL 200/270
Chauffe-eau au sol

- Enveloppe extérieure en acier avec finition par peinture époxy.
- Isolation thermique en mousse de polyuréthane.
- Cuve avec protection contre la corrosion selon le modèle :
  - Edel 80/100/150 : cuve en acier avec revêtement en émail et protection par anode en magnésium,
  - Edel 200/270 : cuve en acier Inox.
- Résistance électrique stéatite démontable sans vidange de l'appareil.
- Thermostat électronique.
- Pompe à chaleur air/eau au-dessus de la cuve.
- Condenseur par échangeur eHD en aluminium, avec des mini-canaux asymétriques garantissant un très haut transfert de chaleur au volume d'eau de la cuve.
- Régulation avec optimisation de la production d'eau chaude sanitaire par la pompe à chaleur.

SANITAIRE

R 290 Auer — E+C- — RT 2012 — A+

+ produit

Edel Air

Le chauffe-eau thermodynamique Edel Air est la solution adaptée aux maisons individuelles.

EDEL AIR

Une large gamme de chauffe-eau individuels, sur air ambiant ou extérieur, verticaux muraux et au sol.

Le fluide frigorigène écologique

Non soumis aux exigences de la réglementation F-GAS européenne.

Les chauffe-eau thermodynamiques Edel et les pompes à chaleur HRC^{70} fonctionnent avec un fluide frigorigène non fluoré, le R290.
Ce fluide ne contribue que très faiblement à l'effet de serre contrairement à ceux utilisés dans les systèmes traditionnels.

Auer 0% HFC 100% Non Fluoré

R 290 Auer

EDEL OPTIMISÉ

La solution Edel Opti permet l'association d'un chauffe-eau thermodynamique Edel de petite capacité de 80, 100 ou 150 litres et d'une chaudière à gaz à condensation pour assurer la production d'appoint ou de secours.

Certification

Modèles certifiés NF Électricité Performance ***, de classe I et d'indice de protection IP X4.

Caractéristiques techniques

Voir le tableau des caractéristiques techniques des gammes EDEL et EDEL ACE

Système collectif de chauffe-eau thermodynamiques à accumulation Gamme EDEL ACE

Chauffe-eau thermodynamiques individuels à raccordement aéraulique collectif sur air extérieur, verticaux muraux avec pompe à chaleur air/eau intégrée.

Description

Edel ACE

Système pour chauffe-eau verticaux muraux EDEL 80/100/150

- Système de raccordement aéraulique concentrique commun pour plusieurs chauffe-eau thermodynamiques Edel verticaux muraux équipés d'un ventilateur spécifique.
- Nombre maximum de chauffe-eau raccordés : 9.
- Diamètre intérieur/extérieur du raccordement selon le nombre de chauffe-eau raccordés : de 125/200 mm à 200/300 mm.

SANITAIRE

R 290 Auer — E+ C- — RT 2012 — A+

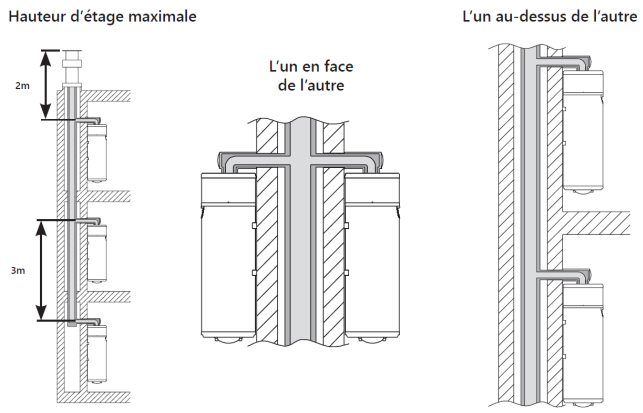

POSITIONNEMENT

+ produit

Système Edel ACE

Le système aéraulique collectif Edel est la solution thermodynamique individuelle pour les bâtiments d'habitation collectifs.

Edel ACE est un chauffe-eau thermodynamique autonome avec un ventilateur optimisé pour aspirer et refouler l'air extérieur en toiture.

- Chauffe-eau raccordé à un conduit d'air concentrique commun.
- Fonctionnement autonome de chaque chauffe-eau sur l'air extérieur.
- Pas de nécessité de percement en façade, pas de contraintes d'implantation en toiture.
- Large gamme de chauffe-eau pour tout type d'appartement (80, 100 et 150 litres).
- Pas d'emprise sur le volume habitable (pas de soffites).
- Compatible avec des solutions BBCA (bâtiment bas carbone).

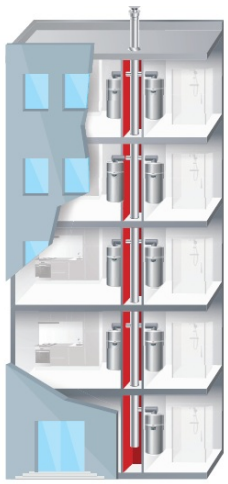

EDEL ACE
Système pour bâtiment d'habitation collectif

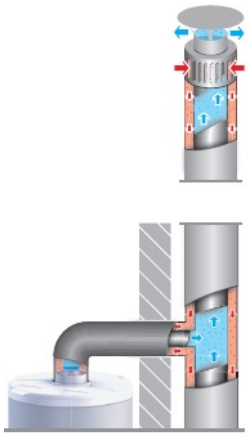

EDEL ACE
Ventouse concentrique brevetée

EDEL ACE
Placement dans le volume habitable

Caractéristiques techniques des gammes EDEL et EDEL ACE

Chauffe-eau thermodynamiques	Unité	EDEL 80 / EDEL ACE 80	EDEL 100 / EDEL ACE 100	EDEL 150 / EDEL ACE 150	EDEL 200	EDEL 270
Performances pompe à chaleur						
Puissance maximale (PAC + appoint)	W	1600	1600	1600	2200	2200
Plage de température d'air	°C	-7 à +35	-7 à +35	-7 à +35	-7 à +35	-7 à +35
Température ECS avec la PAC	°C	30 à 55	30 à 55	30 à 55	30 à 60	30 à 60
Puissance maximale absorbée par la PAC	W	350 / 300	350 / 300	350 / 300	700	700
Débit d'air	m^3/h	80 à 140	80 à 140	80 à 140	250 à 400	250 à 400
Niveau de pression sonore à 2 m*	dB(A)	31 / 36	31 / 36	31 / 36	33	33
Fluide frigorigène	- / kg	R290 / 0,10	R290 / 0,10	R290 / 0,10	R290 / 0,15	R290 / 0,15
Données normatives (NF EN 16147)						
Cycle de puisage	-	M / S	M / S	M / S	M	L
COP (air extérieur +7°C)	-	2,45 / 2,12	2,45 / 2,13	2,59 / 2,18	3,21	3,24
COP (air ambiant +15°C)	-	2,60 / -	2,70 / -	2,89 / -	3,24	3,30
Puissance électrique de réserve P_{es}	W	12,0 / 13,0	15,3 / 15,0	17,0 / 16,9	20,6	23,3
Température d'eau chaude de référence	°C	53,60 / 53,08	54,14 / 53,13	54,29 / 53,80	53,28	53,87
Durée de chauffe	-	4h54 / 5h25	6h06 / 7h24	8h52 / 9h20	6h12	10h08
Classe énergétique ErP	-	A+	A+	A+	A+	A+
Efficacité énergétique saisonnière	%	101 / 101	102 / 101	105 / 106	132	132
Volume maximum d'eau chaude utilisable V_{max}	L	100,6 / 99,5	132,0 / 130,2	211,4 / 197,8	244,4	335,4
Volume d'eau chaude délivré à 40°C V_{40td}	L	247 / 244	313 / 307	417 / 388	612	663
Dimensions et raccordements						
Dimensions (diamètre x hauteur)	mm	525 x 1145	525 x 1290	525 x 1660	630 x 1470	630 x 1748
Poids à vide	kg	45	48	59	71	81
Alimentation électrique	V - A	230 - 10	230 - 10	230 - 10	230 - 10	230 - 10
Indice de protection	-	IPX4	IPX4	IPX4	IPX4	IPX4
Caractéristiques de la cuve						
Volume nominal	L	80	100	150	200	270
Pression maximale de service	MPa	0,6 (6 bar)	0,6 (6 bar)	0,6 (6 bar)	0,6 (6 bar)	0,6 (6 bar)
Puissance appoint électrique intégré (sécurité 85°C)	W	1200	1200	1200	1500	1500
Température maximale avec appoint électrique	°C	65	65	65	65	65
* Pression acoustique testée en chambre semi-anéchoïque selon les normes NF EN ISO 3745 et NF EN 12102						

Chauffe-eau thermodynamiques à accumulation avec pompe à chaleur et préparateur

Gamme MégaPAC70

Système de production collective d'eau chaude sanitaire par pompe à chaleur air/eau monobloc haute température et préparateur sanitaire.

Description et caractéristiques techniques

SANITAIRE

HRC70

Pompe à chaleur (5 kW – 35 kW)

VS

Préparateur (500 L – 3000 L)

Description et caractéristiques techniques dans la fiche technique du **système MégaPAC^{70}** dans le chapitre « Production de chauffage et d'eau chaude sanitaire par pompe à chaleur »

Certification

Certification de la gamme de pompes à chaleur Eurovent.

EUROVENT CERTIFIED PERFORMANCE www.eurovent-certification.com

+ produit

MégaPAC^{70}

Le système de production d'eau chaude sanitaire collective par pompe à chaleur et préparateur sanitaire

- Traitement antilégionellose 100% thermodynamique.
- Bouclage sanitaire 100% thermodynamique.
- Pas de limite de distance entre les unités extérieures et le local technique.
- Performances élevées pour les solutions BBCA (bâtiment bas carbone).
- Taux de couverture EnR minimum de 30% (Île-de-France).
- Connectivité EnR avec autoconsommation possible par stockage de chaleur d'origine EnR (photovoltaïque ou éolienne par exemple).

MÉGAPAC^{70}

Pompes à chaleur HRC^{70} en cascade

MÉGAPAC^{70}

Préparateur sanitaire collectif VS

Informations générales

- Lieu de fabrication : Feuquières-en-Vimeu (80).
- Distribution : En direct à l'installateur ou par un réseau de grossistes.
- Garantie :
  - Gammes Edel et Edel ACE : garantie de 5 ans sur la cuve et de 2 ans sur la pompe à chaleur, les éléments électriques et les pièces détachées.
  - Gamme MégaPAC^{70} : garantie de 5 ans sur le préparateur et de 2 ans sur la pompe à chaleur, les éléments électriques et les pièces détachées.
- Garantie d'approvisionnement en pièces détachées : 10 ans.
- Accompagnement technique :
  - Service technique prescription : tél. 03 22 61 21 00.
  - Site Internet professionnel : www.auer.fr/fr/prescription/ (CCTP, fiches de saisie, outils de dimensionnement, schémas DWG, objets BIM...).
  - Entretien et services : Réseau national de stations techniques agréées.

Fabricant FRANÇAIS

www.auer.fr